Logement de cartouche CS16, CM16, CD16

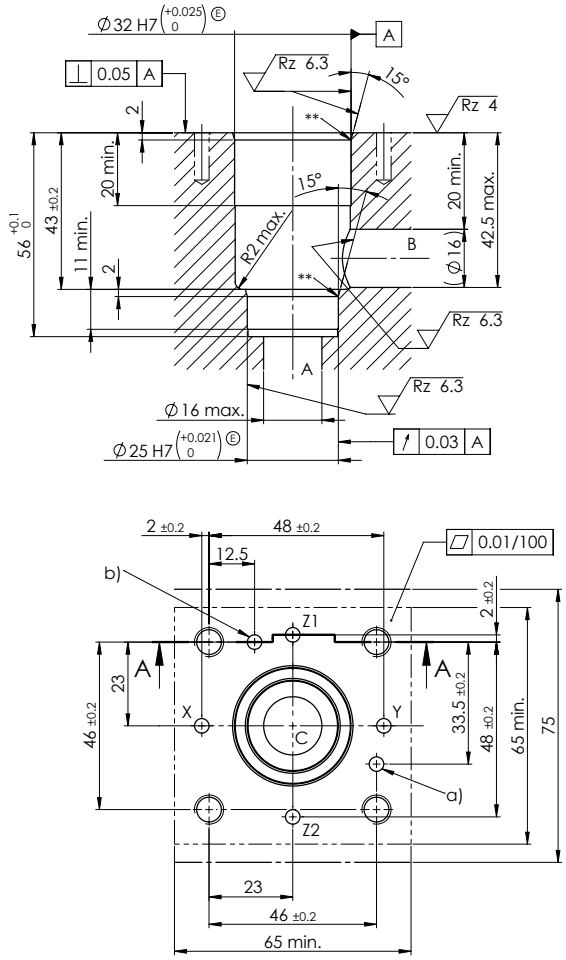

min. surface de contact couvercle
min. distance couvercle à au moins deux cartouche à 2-voies

* Conduites de commande X, Y, Z1 et Z2 (Ø4 max.) ne sont percées que si besoin

** Arrondi sans bavure

a) Forage pour goupille de fixation de limitation de pression principale

b) Forage pour goupille de fixation autres fonctions

plus d'informations, se trouvent dans la norme ISO 7368:2016

A-A

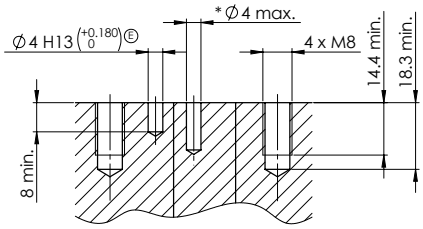

(Dessin-no. 8-001.4)

Bords selon ISO 13715	Texture de surface	Tolérances général ISO 2768					
+0.4 / -0.1 / -0.3	Ra 3.2	Dimensions de longueur, courbes	m	Extraire les tolérances générales ISO-2768-1			
		Chanfreins, angles	m	Dim. nominales	>0,5-3	>3-6	>6-30	>30-120
		Rectitude, planéité	H	Dim. linéaires	±0.1	±0.1	±0.2	±0.3
		Perpendicularité, symétrie	H	rayons, hauteur du chanfrein	±0.2	±0.5	±1	
		Battement radial, battement axial	H					
		État de l'enveloppe selon ISO 14405 Ⓔ						

Outils

Désignation: **Numéro d'article:** **Content:** **Numéro d'article:**

Utilisation

Type de cartouche:	Numéro de feuille:	Type de cartouche:	Numéro de feuille:
C.16-…	1.12-210		
C.EN16-...	1.12-215		