Distributeur à tiroir

Construction à flasquer

- à commande hydralique
- 4/2-voies à impulsions, cranté
- 4/3-voies à position médiane centrée par ressort
- 4/2-voies à rappel par ressort
- Q_{max} = 80 l/min
- p_{max} = 350 bar

NG6
ISO 4401-03

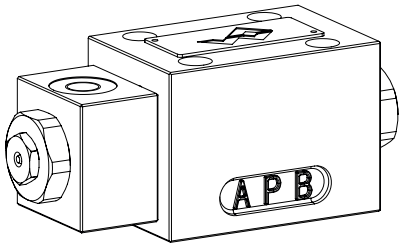

DESCRIPTION

Distributeur à tiroir à commande hydraulique par tête de actionnement avec 4 raccordements en système à 5 chambres. Tiroir cranté ou à rappel par ressort. En l'absence d'actionnement, le tiroir est maintenu en position centrale par ressort (4/3) ou rappelé en position de repos (4/2). Avec le crantage, le tiroir est maintenu dans la position de commutation choisie en dernier.

UTILISATION

Les distributeurs à tiroir sont utilisés principalement pour la commande directionnelle et l'arrêt de vérins et de moteurs.

SYMBOLE

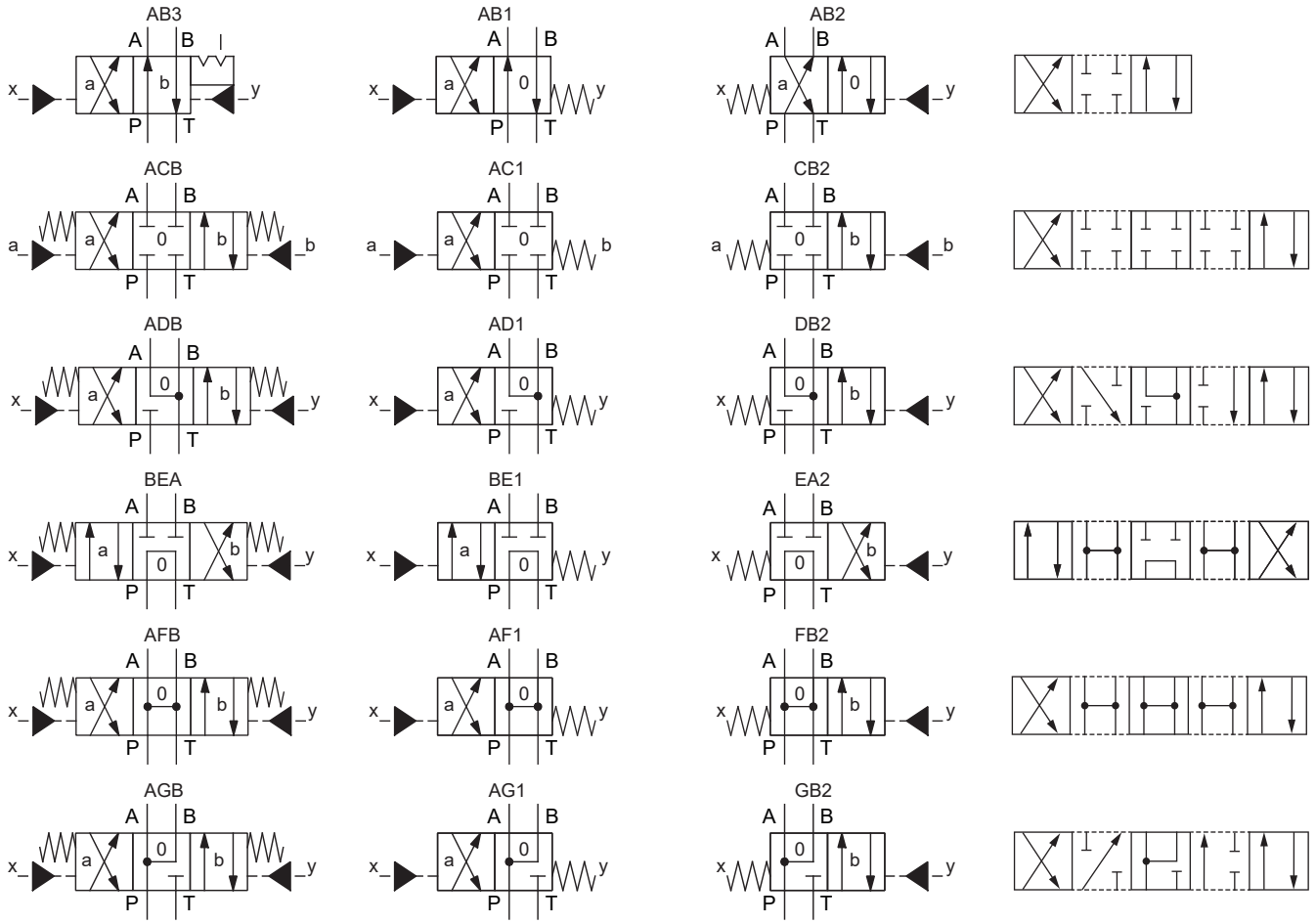

CODIFICATION

WF A F A06 - [ ] - [ ] # [ ]

- Distributeur, à action directe
- A actionnement hydralique par tête de commande
- Construction à flasquer
- Norme de raccordement internationale ISO, NG6
- Actionnement pneumatique
- Matière des joints
  - NBR [ ]
  - FKM (Viton) [D1]
  - NBR 872 [y-Z604]
- Indice de changement (modifié par l'usine)

1.7-33

DONNEES GENERALES

Dénomination	Distributeur à 4/2-, 4/3-voies
Construction	A action directe
Fixation	Construction à flasquer
Grandeur nominale	NG6 selon norme ISO 4401-03
Actionnement	Actionnement hydraulique
Température d'ambiance	-25…+70 °C
Poids	1,25 kg (1 actionnement) 1,5 kg (2 actionnements)
MTTFd	150 années

ACTIONNEMENT

Actionnement	Actionnement hydraulique
Exécution	Actionnement
Pression pilote	$p_{V\,min}$ = 50 bar > p_T $p_{V\,max}$ = 160 bar (avec HB ou HN) $p_{V\,max}$ = 280 bar (avec HB0)
Volume de commande	V = 0,06 cm³

DONNEES HYDRAULIQUES

Pression de service	p_{max} = 350 bar
Pression du reservoir	$p_{T\,max}$ = 200 bar
Débit volumétrique maximal	Q_{max}= 80 l/min, voir courbe
Débit de fuite	Voir courbe
Fluide	Huiles minérales, autres sur demande
Plage de viscosité	12 mm²/s…320 mm²/s
Plage de température fluide	-25…+70 °C (NBR) -20…+70 °C (FKM)
Degré de pollution	Classe 20 / 18 / 14
Filtration	Filtration recommandée ß 10…16 ≥ 75, voir feuille 1.0-50

TRAITEMENT DE SURFACE

-Toutes parties extérieures sont zingués / nickelés
ISO 9227 (800 h) test au jet salin

COMMANDE MANUELLE DE SECOURS

HB4,5 en standard
En option: HN (K), HB0 (obturée)
→ voir feuille 1.1-311

MATERIAUX D'ETANCHEITE

NBR ou FKM (Viton) en standard, choix dans codification

DONNEES DE PUISSANCE

Viscosité de l'huile υ = 30 mm²/s

p = f (Q) **Limites de puissance**
Mesurées avec tension standard -10 %

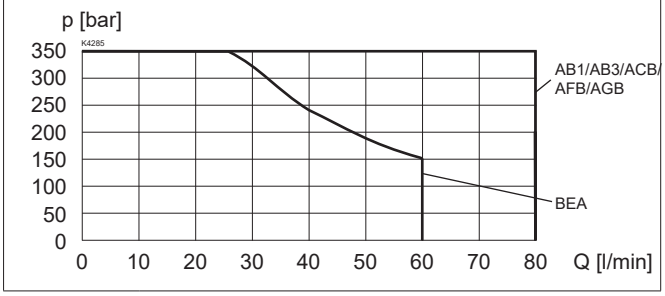

Q_L = f (Q) **Courbe débit de fuite- pression de service**
par arête de commande

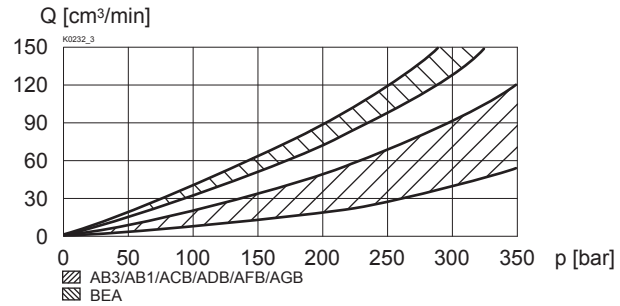

Δp = f (Q) **Courbe perte de charge- débit volumétrique**

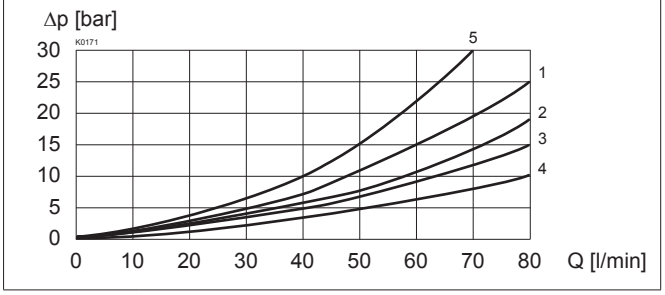

	Direction de passage du débit volumétrique				
Symbole	P - A	P - B	P - T	A - T	B - T
AB1 / AB2 / AB3	2	2	-	1	1
ACB / AC1 / CB2	2	2	-	1	1
ADB / AD1 / DB2	2	2	-	3	3
BEA / BE1 / EA2	2	2	5	2	2
AFB / AF1 / FB2	4	4	-	3	3
AGB / AG1 / GB2	4	4	-	1	1

DIMENSIONS

Distributeur 4/3-voies (centrage par ressort)
Distributeur 4/2-voies (à impulsions)

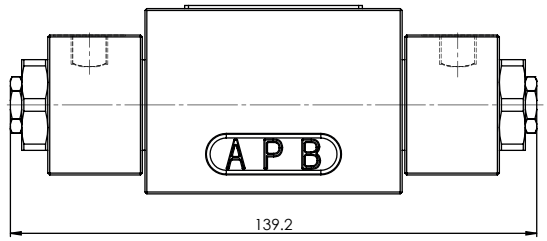

RACCORDEMENT HYDRAULIQUE

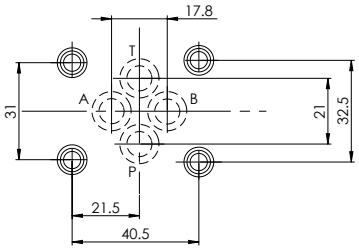

Distributeur 4/2-voies (rappel par ressort)

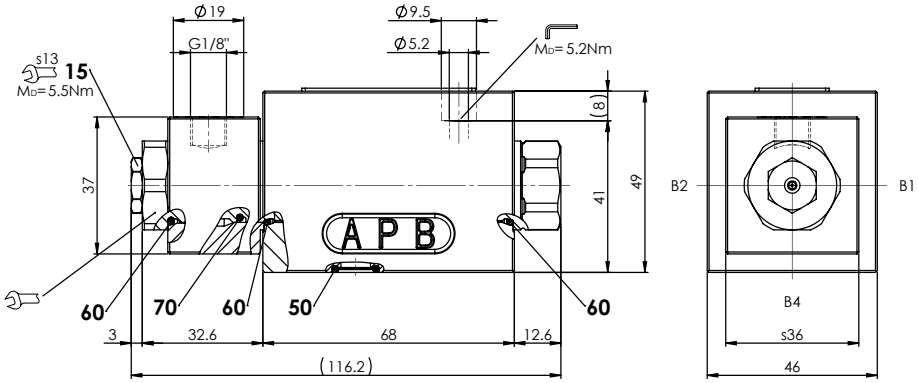

LISTE DE PIECES

Position	Article	Description
15	253.8000	Commande manuelle de secours HB4,5
-	251.2224	Jeu de joints WFAFA06

Jeu de joints composé de:

50	O-Ring	ID 9,25 x 1,78
60	O-Ring	ID 17,17 x 1,78
70	O-Ring	ID 15,60 x 1,78

NORMES

Plan de pose	ISO 4401-03
Filtration recommandée	ISO 4406

NOTES DE MONTAGE

Type de montage	Montage à flasquer 5 trous de fixation pour vis cylindriques M5 x 50
Position de montage	Quelconque, de préférence horizontale
Couple de serrage	Vis de fixation M_D = 5,2 Nm (qualité 8.8, zinguée)

Note! La longueur de la vis de fixation dépend du matériel de base de l'élément de raccordement.

ACCESSOIRES

Vis de fixation	Feuille 1.0-60
Embases filetées	Feuille 2.9-30
Embases multiples	Feuille 2.9-60
Montage modulaire	Feuille 2.9-100
Explications techniques	Feuille 1.0-100
Filtration	Feuille 1.0-50

Wandfluh AG Postfach CH-3714 Frutigen
Tél. +41 33 672 72 72 Fax +41 33 672 72 12 sales@wandfluh.com