**2/2-Wege-Einbauventile**
- **$Q_{max}$ = 1450 l/min**
- **$p_{max}$ = 630 bar**

# NG 32
DIN ISO 7368

## 2/2-WEGE-FUNKTION

| | | | |
|---|---|---|---|
| Flächenverhältnis A:X | 1:1,06 | 1:1,5 | 1:1,5 |
| | 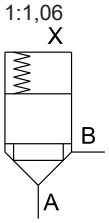 | 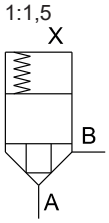 | 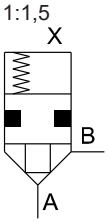 |
| Typ | CSEN32-11 | CSEN32-15 | CLEN32-15 |
| Ausführung | Standard | Standard | mit Dichtung B → X |
| | 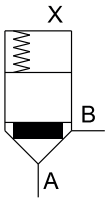 | 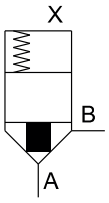 | |
| Typ | CDEN32-11 | CDEN32-15 | |
| Ausführung | mit Dämpfung | mit Dämpfung | |

## DRUCKBEGRENZUNG

| | |
|---|---|
| Flächenverhältnis A:X | 1:1,0 |
| | 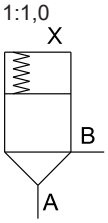 |
| Typ | CPEN32-10 |
| Ausführung | Standard |

## TYPENSCHLÜSSEL

C ☐ EN32 - ☐ / ☐ / ☐ - ☐ # ☐

| | | | |
|---|---|---|---|
| 2/2-Wege-Einbauventil | | | |
| Sitzkonstruktion | | S | |
| Sitzkonstruktion mit Dichtung | | L | |
| Sitzkonstruktion mit Dämpfung | | D | |
| Druckfunktion | | P | |
| Nenngrösse 32, Enhanced | | | |
| Flächenverhältnis | 1:1 | 10 | Nur für Druckfunktion |
| | 1:1,06 | 11 | |
| | 1:1,5 | 15 | |
| Öffnungsdruck A → B Nominal | 0 bar (ohne Feder) | 0 | Nicht für Typ CLEN |
| | 0.5 bar | 05 | Nicht für Typ CLEN |
| | 1.0 bar | 10 | Nicht für Typ CLEN |
| | 2.0 bar | 20 | |
| | 4.0 bar | 40 | Nicht für Typ CLEN |
| Kolben-Düsengrösse | geschlossen | ☐ | |
| Dichtwerkstoff | NBR | ☐ | |
| | FKM | D1 | (Viton) |
| Änderungs-Index (wird vom Werk eingesetzt) | | | |

## ALLGEMEINE KENNGRÖSSEN

| | |
|---|---|
| Bauart | 2/2-Wege-Einbauventile |
| Einbaulage | beliebig |
| Einbaumasse | nach DIN ISO 7368 |
| Umgebungstemperatur | -30…+80 °C |
| Masse Kolben | m = 0,25 kg (1:1,5) |
| Masse Total | m = 0,93kg (1:1,5; ohne Feder) |
| MTTFd | 150 Jahre |

## HYDRAULISCHE KENNGRÖSSEN

| | |
|---|---|
| Druckflüssigkeit | Mineralöle, andere Medien auf Anfrage |
| Max. zulässiger Verschmutzungsgrad | ISO 4406:1999, Klasse 18/16/13 (Empfohlene Filterfeinheit ß6...10≥75) siehe Datenblatt Nr. 1.0-50/2 |
| Viskositätsbereich | 12 $mm^2/s$...320 $mm^2/s$ |
| Druckflüssigkeitstemp. | -20…+80 °C (FKM)<br>-30…+80 °C (NBR) |
| Betriebsdruck | $p_{max}$ = 630 bar (Anschlüsse A, B, X)<br>CLEN $p_{max}$ = 420 bar<br>CPEN Anschluss X, X-A = < 420 bar<br>max. Deckeldruck beachten |
| Maximaler Volumenstrom | $Q_{max}$ = 1450 l/min bei v = 30 m/s |
| Steuerölvolumen | $Q_{st}$ = 12,7 $cm^3$ |

## LEISTUNGSKENNGRÖSSEN Ölviskosität $\upsilon$ = 30 mm²/s

$\Delta p = f(Q)$ Druckverlust-Volumenstrom-Kennlinie

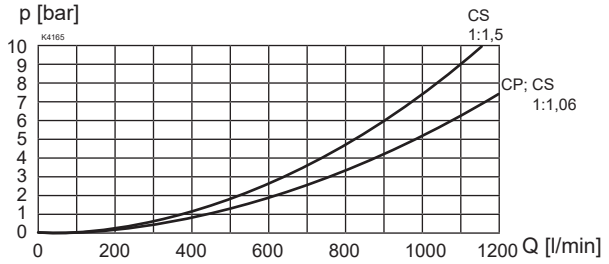


p = f (Q) Druck-Volumenstrom-Kennlinie

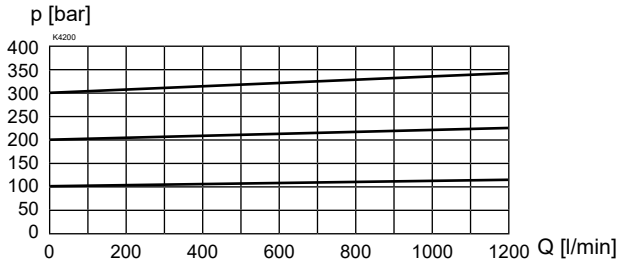


## LEISTUNGSKENNGRÖSSEN

| | Öffnungsdruck [bar] | | | |
|---|---|---|---|---|
| Nominal | 0,5 | 1,0 | 2,0 | 4,0 |

| Flächenverhältnis | Strömungsrichtung A → B | | | |
|---|---|---|---|---|
| 1:1 | 0,4 | 0,8 | 1,6 | 3,2 |
| 1:1,06 | 0,4 | 0,9 | 1,7 | 3,4 |
| 1:1,5 | 0,6 | 1,2 | 2,5 | 4,9 |

| Flächenverhältnis | Strömungsrichtung B → A | | | |
|---|---|---|---|---|
| 1:1 | - | - | - | - |
| 1:1,06 | 6,3 | 12,5 | 25,1 | 50,1 |
| 1:1,5 | 1,1 | 2,2 | 4,4 | 8,8 |

| Druckfeder | Artikel-Nr. | | | |
|---|---|---|---|---|
| CD, CP, CS | 053.5405 | 053.5902 | 053.6903 | 053.7410 |
| CL | - | - | 053.6904 | - |

## ABMESSUNGEN

CSEN32-15 CPEN32-10

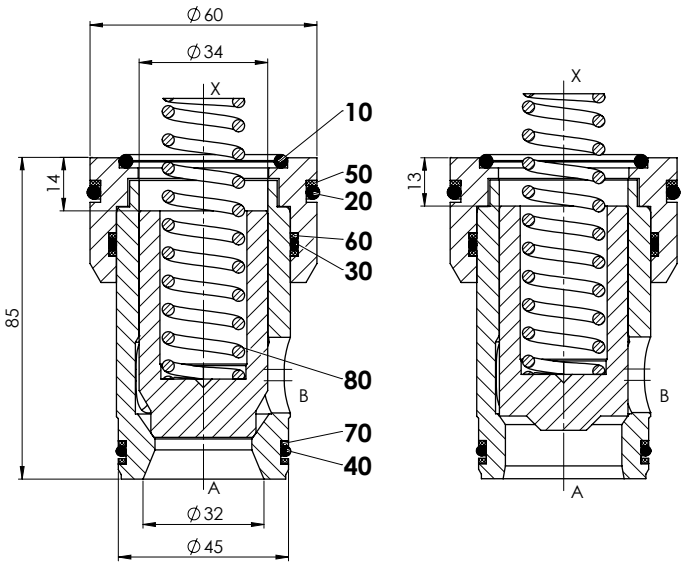


## ERSATZTEILLISTE

| Position | Beschreibung | Dichtsatz |
|---|---|---|
| 10 | O-Ring ID 37,70 x 3,53 | • |
| 20 | O-Ring ID 52,39 x 3,53 | • |
| 30 | O-Ring ID 45,69 x 2,62 | • |
| 40 | O-Ring ID 39,34 x 2,62 | • |
| 50 | Stützring rd 51,7 x 57,3 x 1,4 | |
| 60 | Stützring rd 46,0 x 50,1 x 1,4 | |
| 70 | Stützring rd 38,5 x 42,6 x 1,4 | |
| 80 | Druckfeder 21,8 | |

## DICHTSATZ

| | | |
|---|---|---|
| 251.6810 | Dichtsatz C.E.32 | NBR |
| 251.6811 | Dichtsatz C.E.32 | VITON |

## MONTAGEHINWEISE

| | |
|---|---|
| Montageart | Steckpatrone |
| Einbaulage | Beliebig, vorzugsweise waagrecht |
| Demontage | Demontagewerkzeug<br>DW-C.E.32<br>Art.-Nr. 983.3013 |

## HYDRAULISCHER ANSCHLUSS

Senkungszeichnung nach ISO 7368

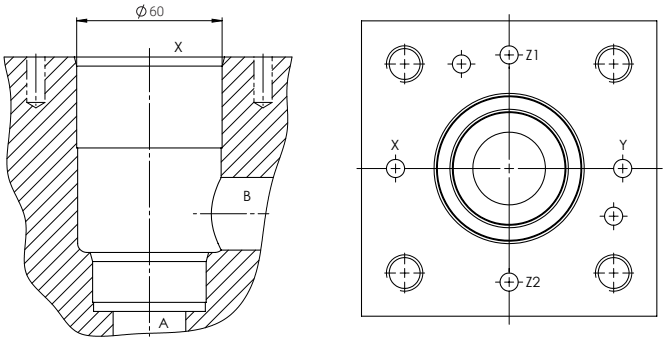


**Hinweis!** Die Länge der zu verwendenden Deckel-Befestigungsschrauben richtet sich nach dem Grundmaterial des Ventilkörpers und dem maximalen Systemdruck.

**Achtung:** Detailierte Senkungszeichnung und Senkungswerkzeug siehe Datenblatt 2.13-1023